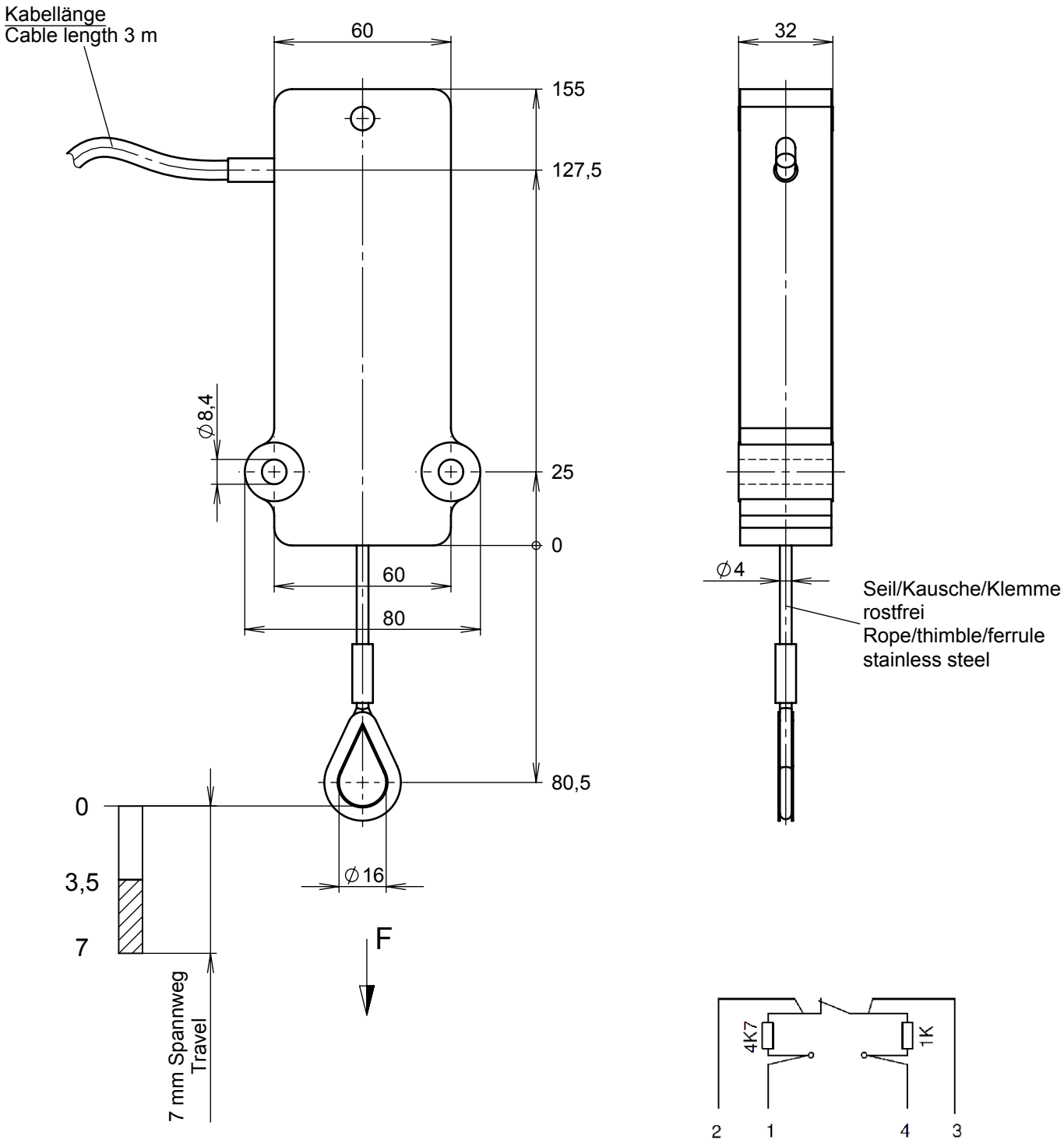

Bemerkung/Note
Nur hängend montieren!
Application only in position as shown (rope downwards)!

Konktaktdarstellung:
Durch Gegengewicht vorgespannt
Contact Drawing:
Pre-stressed by the counterweight.

Allg.Toleranzen / Tolerances DIN ISO 2768-1 m Brennschneiden / Oxygen cutting EN ISO 9013 Schweißk./Welded DIN EN ISO 13920 B Oberfläche/Surface DIN ISO 1302 Rz		Bezeichnung / Description **Hubendschalter** A-2-B Switch Messbereich / Measurement range			Format Paper size A4 Maßstab Scale 1:2 Werkstoff Material Gewicht ca. Weight approx. 0.3 kg
Ersteller Drawn by	Kottanidis 16.04.13	Art.-Nr. Id.-No.	1013782	Typ AZ	BROSA
Prüfung Check	Kidritsch 17.04.13	Z. - Nr. Draw. - No.	0910-42653	Ind. 0	BROSA AG Dr. Klein Str. 1 D - 88069Tettnang
Freigabe Release	Walser 02.09.13	Kd. Ident - Nr. Cus. Id. - No.		Blatt Sheet 1/1	

Inhalt dieser Zeichnung ist geistiges Eigentum der BROSA AG. Vervielfältigung und Weitergabe nur mit Genehmigung der BROSA AG.
Contents of this drawing are the property of BROSA AG. The reproduction, distribution and utilization of this document as well as the communication of its contents to others without explicit authorization is prohibited.