Technische Daten

Hochdruck-Kreiselpumpe
Helix V 1607-1/16/E/KS/400-50

Datum 15.10.2019

Kennfeld

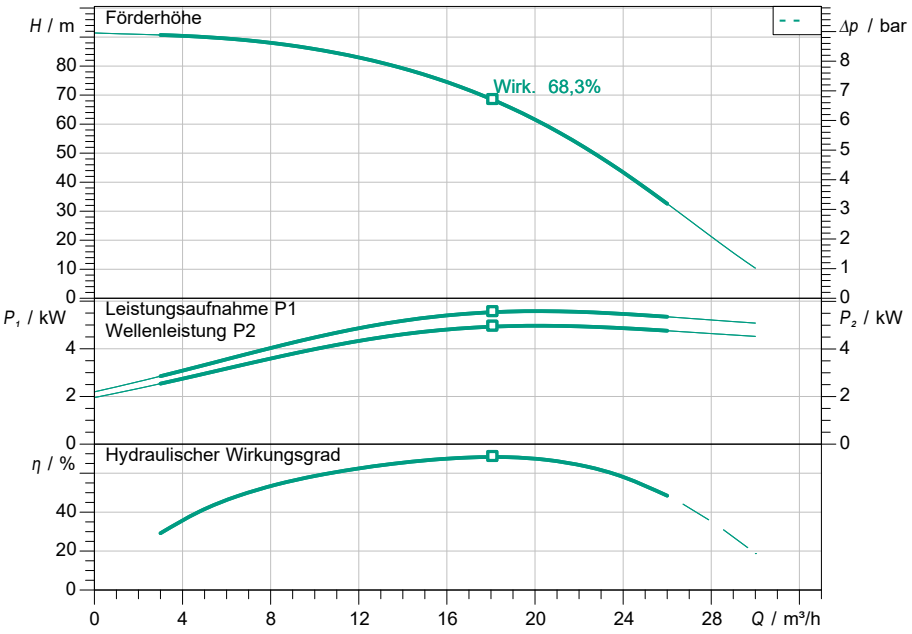

Pump curves in accordance with ISO 9906, Appendix A

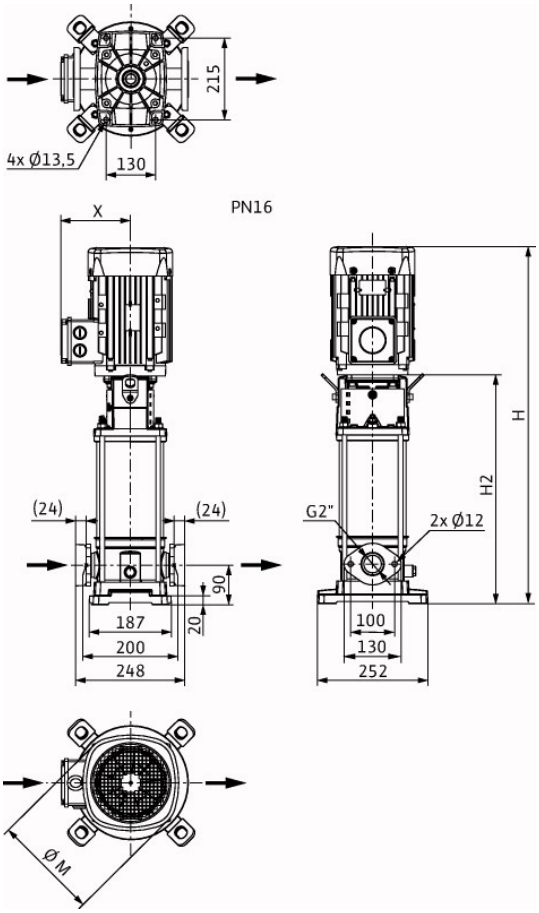

Abmessungen mm

H	1058
H2	722
Ø M	232
X	149

Betriebsdatenvorgabe

Förderstrom	
Förderhöhe	
Fördermedium	Wasser 100 %
Medientemperatur	20,00 °C
Dichte	998,30 kg/m³
Kinematische Viskosität	1,00 mm²/s

Hydraulische Daten (Betriebspunkt)

Förderstrom	
Förderhöhe	
Wellenleistung P2	
Hydraulischer Wirkungsgrad	
NPSH	

Produktdaten

Hochdruck-Kreiselpumpe	
Helix V 1607-1/16/E/KS/400-50	
Max. Betriebsdruck	16 bar
Zulaufdruck max.	10 bar
Medientemperatur	-30 °C ... +120 °C
Max. Umgebungstemperatur	40 °C
Mindesteffizienzindex (MEI)	≥ 0.50

Motordaten pro Motor/Pumpe

Motor-Effizienzklasse	IE3
Netzanschluss	3~ 400 V / 50 Hz
Zulässige Spannungstoleranz	±10 %
Max. Drehzahl	2900 1/min
Nennleistung P2	5,50 kW
Nennstrom	10,30 A
Leistungsfaktor	0,86
Wirkungsgrad	
50% / 75% / 100%	87,3/89,1/89,2%
Schutzart	IP 55
Insulation class	F
Motorschutz	nein

Anschlussmaße

Rohranschluss saugseitig	G 2, PN 16
Rohranschluss druckseitig	G 2, PN 16

Werkstoffe

Pumpengehäuse	1.4301 [AISI304]
Laufrad	1.4307 [AISI304L]
Statische Abdichtung	EPDM
Pumpenwelle	1.4301 [AISI304]
Gleitringdichtung	Q1BE3GG

Bestellinformationen

Gewicht netto ca.	67 kg
Artikelnummer	4141152